Instrukcje użytkowania

HOME DELUXE
WIR MACHEN DEIN ZUHAUSE

Łóżko z materacem sprężynowym ZENOVA

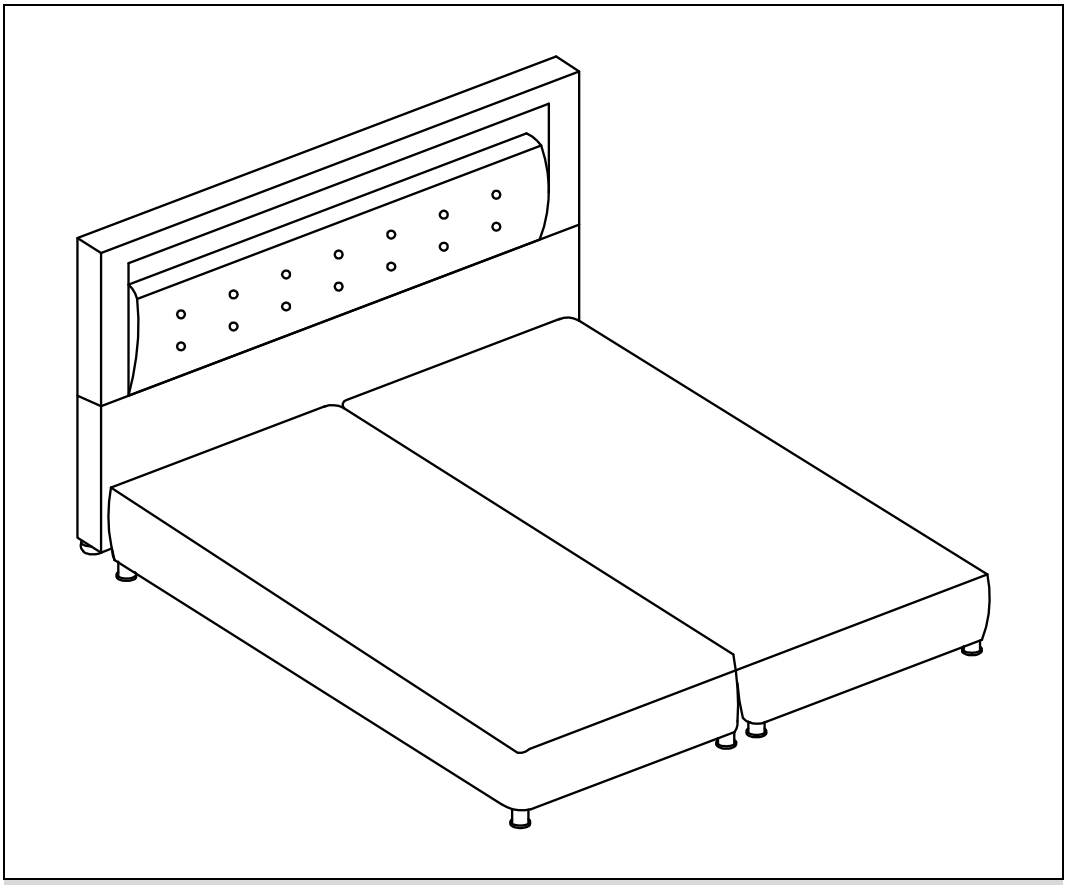

Oryginalna instrukcja obsługi

Zaprojektowany w Niemczech

WAŻNE:
ZACHOWAĆ DO WYKORZYSTANIA W PRZYSZŁOŚCI.
PRZECZYTAJ UWAŻNIE!

Spis treści

1. Informacje ogólne ... 3
1.1. Przegląd produktów ... 3
1.2. Uwagi ogólne ... 3
1.3. Gwarancja ... 3
2. Informacje dotyczące instrukcji obsługi ... 5
2.1. Dostępność instrukcji obsługi ... 5
2.2. Grupy docelowe instrukcji użytkowania ... 5
2.3. Informacje na temat tłumaczenia ... 5
2.4. Wyjaśnienie symboli ... 5
2.5. Ogólne informacje dotyczące instrukcji użytkowania ... 6
2.6. Przeznaczenie ... 6
2.7. Ogólne instrukcje bezpieczeństwa ... 7
3. Cechy produktu ... 9
3.1. Dane techniczne ... 9
4. Zakres dostawy ... 10
5. Montaż ... 11
5.1. Instrukcje bezpieczeństwa ... 12
5.2. Struktura produktu ... 12
6. Zastosowanie ... 15
6.1. Instrukcje bezpieczeństwa ... 15
6.2. Pierwsze uruchomienie ... 15
6.3. Działanie ... 15
6.4. Element sterujący ... 16
7. Rozwiązywanie problemów ... 17
8. Konserwacja i pielęgnacja ... 17
8.1. Instrukcje bezpieczeństwa ... 17

9. Demontaż 17
9.1. Instrukcje bezpieczeństwa 17
10. Usuwanie odpadów 18
10.1. Instrukcje bezpieczeństwa 18
10.2. Informacje ogólne 18
Sprzęt elektryczny i elektroniczny - Informacje dla gospodarstw domowych 19

Drogi kliencie,

Dziękujemy za wybranie produktu firmy **Home Deluxe GmbH**. Mamy nadzieję, że nowe łóżko z materacem sprężynowym ZENOVA przypadnie Państwu do gustu.

Instrukcja obsługi stanowi pomoc w instalacji, uruchomieniu, obsłudze i konserwacji produktu. Instrukcję obsługi i instrukcje bezpieczeństwa należy przeczytać uważnie i w całości. Należy przestrzegać tych instrukcji, aby uniknąć zagrożeń.

1. Informacje ogólne

1.1. Przegląd produktów

Model: Łóżko sprężynowe ZENOVA

140 x 200 cm ciemnoszary	|	ID przedmiotu: 21908 | Wariant ID:54048
140 x 200 cm Beżowy	|	ID przedmiotu: 21908 | Wariant ID:54049
180 x 200 cm ciemnoszary	|	ID przedmiotu: 21909 | Wariant ID:54053
180 x 200 cm Beżowy	|	ID przedmiotu: 21909 | Wariant ID:54054

Model: Łóżko sprężynowe ZENOVA z materacem i nakładką

140 x 200 cm Ciemnoszary	|	ID przedmiotu: 21917 | Wariant ID:54087
140 x 200 cm Beżowy	|	ID przedmiotu: 21917 | Wariant ID:54088
180 x 200 cm Ciemnoszary	|	ID przedmiotu: 21918 | Wariant ID:54096
180 x 200 cm Beżowy	|	ID przedmiotu: 21918 | Wariant ID:54097

1.2. Uwagi ogólne

Aby spełnić nasze roszczenia, stale poprawiamy jakość, upraszczamy instalację i obsługę oraz dostosowujemy produkty do wymagań klientów. W związku z tymi zmianami aktualną wersję instrukcji obsługi można znaleźć na naszej stronie internetowej.

Termin "produkt" został użyty w instrukcji obsługi łóżka sprężynowego ZENOVA.

1.3. Gwarancja

Ustawowa odpowiedzialność za wady i prawa gwarancyjne obowiązują od daty zakupu.
Home Deluxe GmbH nie ponosi odpowiedzialności za szkody spowodowane nieprzestrzeganiem instrukcji obsługi. Reklamacje wynikające z niewłaściwej instalacji lub użytkowania nie są objęte gwarancją. W przypadku wad produktu prosimy o pisemny kontakt z naszym działem obsługi klienta za pomocą formularza kontaktowego na naszej stronie internetowej, podając nazwę produktu, numer seryjny i zdjęcie tabliczki znamionowej:

Home Deluxe GmbH
Schanzeweg 2
32312 Lübbecke
Niemcy

Tel: +49 (0)5743 6181-0
www.home-deluxe-gmbh.de

Nasz zespół serwisowy z przyjemnością odpowie na wszelkie dalsze pytania.

2. Informacje dotyczące instrukcji obsługi

2.1. Dostępność instrukcji obsługi

Instrukcja obsługi jest częścią produktu i powinna być przechowywana w całości i w bezpośrednim sąsiedztwie produktu.

2.2. Grupy docelowe instrukcji użytkowania

Instrukcje użytkowania muszą być przeczytane i przestrzegane przez każdą osobę zaangażowaną w jedną z poniższych czynności lub zastosowań:

- Rozpakowywanie
- Montaż / instalacja
- Uruchomienie / obsługa
- Konserwacja / kontrola / pielęgnacja
- Rozwiązywanie problemów / naprawa
- Usuwanie odpadów

2.3. Informacje na temat tłumaczenia

Oryginalna instrukcja obsługi została napisana w języku niemieckim. Każdy inny dostępny język jest tłumaczeniem wersji niemieckiej.

2.4. Objaśnienie symboli

Symbol	Objaśnienie symboli
	**OSTRZEŻENIE** Symbol wskazuje na możliwe zagrożenia, które mogą prowadzić do śmierci lub poważnych obrażeń. Przed wykonaniem odpowiedniego kroku instalacji lub zastosowania należy zapoznać się z odpowiednią uwagą.
	**INFO** Symbol zawiera ważne informacje i wskazuje uszkodzenie materiału. Należy ich przestrzegać przed wykonaniem odpowiedniego kroku instalacji lub zastosowania, aby zrozumieć problemy i uniknąć uszkodzeń.
	**Oznakowanie CE** Symbol deklaruje zgodność produktu z obowiązującymi wymogami Wspólnoty Europejskiej. Aktualna deklaracja zgodności jest dostępna na żądanie w Home Deluxe GmbH.
	**Tylko do użytku wewnątrz pomieszczeń** Symbol wskazuje, że produkt może być używany wyłącznie w pomieszczeniach.
	**Przeczytaj instrukcję obsługi** Symbol oznacza, że przed montażem/instalacją i/lub uruchomieniem urządzenia należy uważnie przeczytać instrukcję obsługi.
	**Utylizacja baterii i akumulatorów** Baterii i akumulatorów nie wolno wyrzucać razem z odpadami domowymi!

Symbol	Objaśnienie symboli
	**Utylizacja urządzeń elektrycznych i elektronicznych** Urządzeń elektrycznych i elektronicznych nie wolno wyrzucać razem z odpadami domowymi!
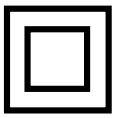	**Klasa ochrony II** Symbol wskazuje, że urządzenie ma wzmocnioną lub podwójną izolację do poziomu znamionowego napięcia izolacji między częściami aktywnymi i dotykowymi. Zazwyczaj nie mają one połączenia z przewodem ochronnym.
	**Klasa ochrony III** Symbol wskazuje, że urządzenie jest zasilane napięciem bezpiecznym bardzo niskim (SELV) lub napięciem ochronnym bardzo niskim (PELV). Urządzenia klasy ochrony III mogą być podłączane wyłącznie do źródeł zasilania SELV lub PELV.
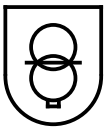	**Transformator bezpieczeństwa** Symbol wskazuje, że zainstalowany jest zamknięty transformator bezpieczeństwa odporny na zwarcia.
	**Nie patrz bezpośrednio w światło** Symbol oznacza, że nie wolno patrzeć bezpośrednio w światło. Oprawa powinna być ustawiona w taki sposób, aby nie można było oczekiwać długotrwałego patrzenia w oprawę z odległości mniejszej niż 0,219 m.

2.5. Ogólne informacje dotyczące instrukcji użytkowania

Instrukcja obsługi dotyczy łóżka ze sprężynami bokserskimi ZENOVA. Zawiera ona ważne informacje dotyczące montażu, obsługi, konserwacji i czyszczenia. Przed użyciem produktu należy dokładnie zapoznać się z instrukcją obsługi, w szczególności z instrukcjami dotyczącymi bezpieczeństwa; instrukcję obsługi należy przechowywać w bezpiecznym miejscu. Aby uniknąć przypadkowych obrażeń lub uszkodzeń, należy używać produktu wyłącznie w sposób opisany w niniejszej instrukcji obsługi. W przypadku przekazania łóżka sprężynowego ZENOVA osobie trzeciej, należy również przekazać niniejszą instrukcję obsługi.

2.6. Przeznaczenie

Produkt jest wysokiej jakości, trwały i przeznaczony lub odpowiedni wyłącznie do użytku prywatnego w rozsądnym i zwyczajowym zakresie. Ponadto nasz produkt **nie jest** przeznaczony do użytku komercyjnego. Użytkowanie komercyjne jest dozwolone wyłącznie za pisemną zgodą Home Deluxe GmbH.

Produkt jest przeznaczony jako łóżko (miejsce do spania) do użytku wewnątrz pomieszczeń.

Produktu należy używać wyłącznie w sposób opisany w niniejszej instrukcji obsługi. Każde inne użycie jest uważane za nieprawidłowe i może skutkować uszkodzeniem mienia lub obrażeniami ciała. Producent nie ponosi odpowiedzialności za szkody spowodowane niewłaściwym lub nieprawidłowym użytkowaniem.

2.7. Ogólne instrukcje bezpieczeństwa

Ogólne ostrzeżenia o zagrożeniach



- Nieprawidłowa obsługa może prowadzić do poważnych obrażeń ciała i szkód materialnych. Z tego powodu montaż, instalacja, uruchomienie, rozwiązywanie problemów, konserwacja i naprawy mogą być wykonywane wyłącznie przez wykwalifikowane osoby.
- Produkt może być używany przez dzieci w wieku od 8 lat i starsze oraz osoby o ograniczonych zdolnościach fizycznych, sensorycznych lub umysłowych lub nieposiadające doświadczenia i wiedzy, jeśli są one nadzorowane lub zostały poinstruowane w zakresie korzystania z urządzenia w bezpieczny sposób i rozumieją związane z tym zagrożenia.
- Produkt należy instalować **tylko** wtedy, gdy zakres dostawy jest kompletny i w idealnym stanie.
- Należy upewnić się, że wszystkie części są nieuszkodzone i prawidłowo zamontowane. Nieprawidłowy montaż grozi obrażeniami. Uszkodzone części mogą mieć wpływ na bezpieczeństwo i działanie.
- Produkt należy umieszczać wyłącznie na bezpiecznej, równej i twardej powierzchni.
- Nie należy wprowadzać żadnych zmian w produkcie.
- Zachowaj ostrożność podczas wyjmowania nieszczelnych akumulatorów, nigdy nie dotykaj ich bezpośrednio rękami, używaj rękawiczek jednorazowych lub domowych. W przypadku kontaktu skóry z kwasem zawartym w akumulatorze należy dokładnie umyć ręce.
- Jeśli kwas kapnie na ubrania, należy je wyprać.
- Wyciekające pozostałości baterii można wyczyścić wilgotną szmatką lub patyczkiem kosmetycznym.
- Puste i nieszczelne baterie należy wyjąć z produktu i zutylizować zgodnie z przepisami prawa.
- Nie wolno zwierać połączeń zasilających.

Niebezpieczeństwo dla dzieci



- Dzieci należy trzymać z dala od materiałów opakowaniowych. Istnieje ryzyko uduszenia!
- Trzymać dzieci z dala od produktu.
- Podczas montażu produktu należy trzymać dzieci z dala od miejsca montażu. Zakres dostawy zawiera małe części, które mogą zostać połknięte lub spowodować poważne obrażenia.
- Dzieci mogą zranić się podczas zabawy produktem lub podciągania się na nim.
- Nie należy umieszczać produktu bezpośrednio lub w bezpośrednim sąsiedztwie placu zabaw.
- Wyjaśnij dzieciom, jak prawidłowo korzystać z produktu i nigdy nie pozostawiaj ich bez nadzoru podczas zabawy.
- Wyjaśnij dzieciom, jak prawidłowo obchodzić się z produktem.
- Upewnij się, że małe dzieci nie wkładają małych części do ust.

Ryzyko obrażeń
Niewłaściwe obchodzenie się z produktem może prowadzić do obrażeń.



- Przed każdym użyciem należy sprawdzić produkt pod kątem widocznych uszkodzeń.
- Nie należy wprowadzać żadnych zmian konstrukcyjnych w produkcie. Wszelkie modyfikacje muszą być autoryzowane na piśmie przez producenta i przeprowadzane zgodnie z instrukcjami.
- Jeśli produkt jest uszkodzony, nie wolno go używać. Uszkodzone części należy naprawić lub wymienić na oryginalne części zamienne.
- Należy upewnić się, że produkt jest zainstalowany w sposób trwale stabilny, aby uniknąć

obrażeń.



- Aby uniknąć ryzyka porażenia prądem, wszystkie instalacje i związane z nimi prace konserwacyjne muszą być wykonywane przez wykwalifikowanego elektryka.
- Jeśli przewód zasilający jest uszkodzony, należy wyłączyć produkt z eksploatacji do czasu wymiany przewodu zasilającego przez producenta, dział obsługi klienta lub wykwalifikowanego elektryka.
- **Zagrożenie życia spowodowane napięciem elektrycznym**: Dotknięcie części znajdujących się pod napięciem stanowi bezpośrednie zagrożenie dla życia. Uszkodzenie izolacji lub poszczególnych komponentów może zagrażać życiu. W przypadku uszkodzenia izolacji należy natychmiast wyłączyć zasilanie i zlecić naprawę.

Ryzyko uszkodzenia



- Niewłaściwe obchodzenie się z produktem może prowadzić do jego uszkodzenia.
- Naprawy i konserwacja instalacji elektrycznej mogą być wykonywane wyłącznie przez wykwalifikowanego elektryka.
- Nie należy otwierać opakowania ostrymi przedmiotami (np. nożami, nożyczkami itp.), ponieważ może to spowodować uszkodzenie produktu. Zachować ostrożność podczas otwierania.
- Nieostrożne otwarcie opakowania nożem lub innym ostrym przedmiotem może spowodować uszkodzenie produktu. Podczas otwierania opakowania należy zachować szczególną ostrożność.
- Nie używać produktu w pobliżu źródeł ciepła lub otwartego ognia.
- **Przestroga:** W żadnym wypadku nie należy ładować baterii, które nie nadają się do ponownego ładowania.

Zagrożenie wybuchem



- Wewnątrz produktu nie należy przechowywać żadnych wysoce łatwopalnych, palnych lub wybuchowych substancji.
- **Przestroga**: Wewnątrz produktu nie należy przechowywać substancji łatwopalnych, palnych lub wybuchowych. Wysoce łatwopalne substancje mogą się zapalić.

3. Cechy produktu

3.1. Dane techniczne

ZENOVA	140 x 200 cm	180 x 200 cm
Ślad	140 x 200 cm	180 x 200 cm
Wysokość łóżka	30 cm wraz z 5 cm nóżkami	30 cm wraz z 5 cm nóżkami
Wysokość wezgłowia	106 cm	106 cm
Materiał	Tkanina	Tkanina
Waga	ok. 47,8 kg	53,4 kg
Nośność	300 kg	500 kg

Oświetlenie LED	
Wysokość wejścia	230 V AC
Częstotliwość	50 / 60 Hz
Napięcie wyjściowe	12 V DC
Moc wyjściowa	8 W
Klasa ochrony	III
Pilot zdalnego sterowania	
Częstotliwość transmisji	433 MHz
Napięcie	3 V DC
Battery[1)]	CR2025

1) Nie wchodzi w zakres dostawy

4. Zakres dostawy

W momencie dostawy należy sprawdzić opakowanie pod kątem uszkodzeń zewnętrznych. Ponadto, natychmiast po rozpakowaniu należy sprawdzić, czy zakres dostawy jest kompletny oraz czy produkt i wszystkie jego komponenty są w idealnym stanie. Produkt należy montować tylko wtedy, gdy zakres dostawy jest kompletny i nieuszkodzony.

Zakres dostawy (140 x 200 cm), (180 x 200 cm)

Nie.	Opis	Ilość	Ilustracja
1	Górny zagłówek	1	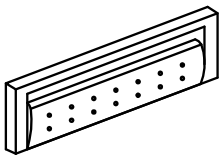
2	Dolny zagłówek	1	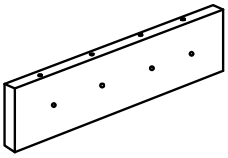
3	Długa rama podstawy	4	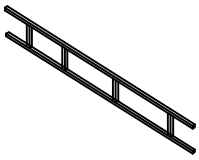
4	Krótka rama nośna	4	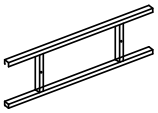
5	Zwijana rama z listew	2	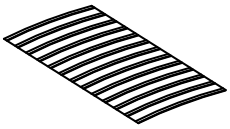
6	Górne złącze narożne	8	
7	Dolne złącze narożne	8	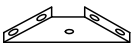
8	Kolanko łączące	16	
9	Podnóżek	2	
10	Stopa	8	
11	Powłoka	2	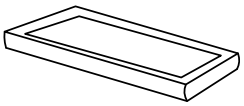
12	Śruba M6 x 25	64	
13	Śruba M8 x 40	4	
14	Śruba M8 x 50	4	

Nie.	Opis	Ilość	Ilustracja
15	Śruba M4 x 40	2	
16	U-disc	4	
17	Klucz imbusowy	2	
18	Śrubokręt	1	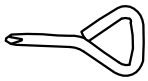
19	Kabel połączeniowy	1	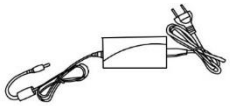
20	Pilot zdalnego stero-wania	1	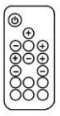

Uwaga: Rama z listew rolkowych znajduje się w wezgłowiu.

5. Montaż

5.1. Instrukcje bezpieczeństwa

Należy zapoznać się ze wszystkimi informacjami dotyczącymi zdrowia i bezpieczeństwa.

Ryzyko obrażeń
Nieprawidłowa obsługa podczas instalacji może prowadzić do obrażeń



- Produkt zostanie dostarczony w kilku paczkach. Upewnij się, że paczki są otwierane od góry. Zachowaj ostrożność podczas otwierania paczek, ponieważ znajdują się w nich delikatne części i szkło.
- Unikać wilgotnych lub silnie zabrudzonych pomieszczeń jako miejsc instalacji.
- Produkt należy umieszczać wyłącznie na bezpiecznej, równej i twardej powierzchni, która jest w stanie wytrzymać stałe obciążenie.
- Błędy obsługi, błędy montażowe lub uszkodzenia spowodowane montażem nie są objęte gwarancją.
- Do montażu produktu wymagane są co najmniej 2 osoby.
- Podczas montażu należy nosić odzież ochronną, taką jak obuwie ochronne i rękawice ochronne.
- **Chcielibyśmy podkreślić, że Home Deluxe GmbH nie ponosi żadnych kosztów instalacji lub usług ręcznych - takich jak koszty elektryka lub porównywalne koszty specjalistyczne.**

5.2. Struktura produktu

Produkt jest dostarczany w stanie rozmontowanym i można go zmontować przy niewielkim wysiłku. Należy dokładnie przestrzegać instrukcji montażu. Nieprzestrzeganie instrukcji nie gwarantuje prawidłowego działania i bezpieczeństwa produktu.

Wymagane narzędzia

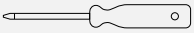	Śrubokręt	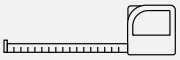	Taśma miernicza
	Ołówek	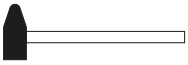	Młotek
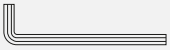	Klucz imbusowy	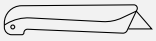	Nóż tnący



- Należy uważnie przeczytać poniższe instrukcje.
- Akcesoria znajdują się w sekcji głowicy produktu.

Struktura (140 x 200 cm), (180 x 200 cm)

Ilustracja	Opis
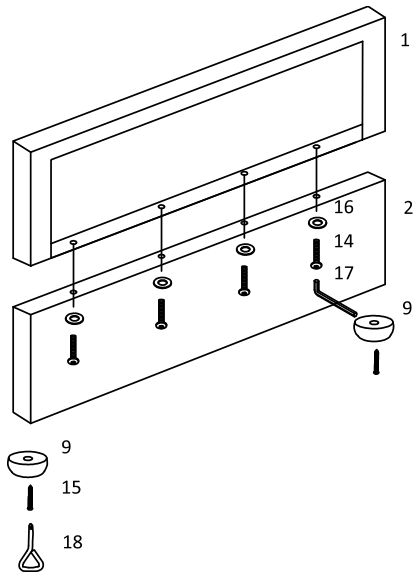	**Krok 1:** Skręć ze sobą dwie sekcje głowicy na górze **(1)** i na dole **(2)** za pomocą śrub **(14)** i podkładek **(16)**. Następnie przykręć nóżki **(9)** za pomocą śrub **(15).**
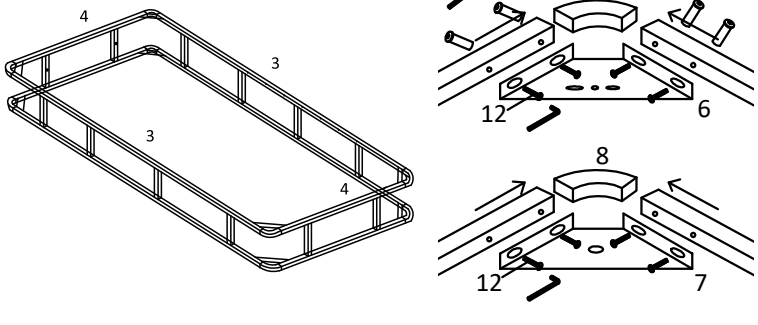	**Krok 2:** Przykręć dwie długie ramy pomocnicze (**3**) i dwie krótkie ramy pomocnicze (**4**) do kolanek łączących (**8**). Następnie zamontuj łącznik narożny (**6**) za pomocą śrub (**12**) i dokręć je.
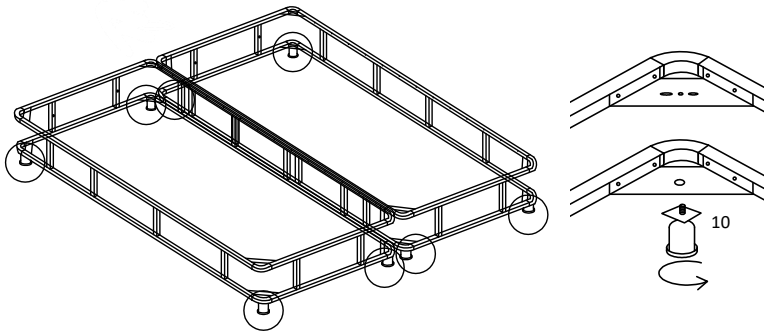	**Krok 3:** Przymocuj nóżki **(10)** do łącznika narożnego na dole **(8)**, skręcając je mocno.
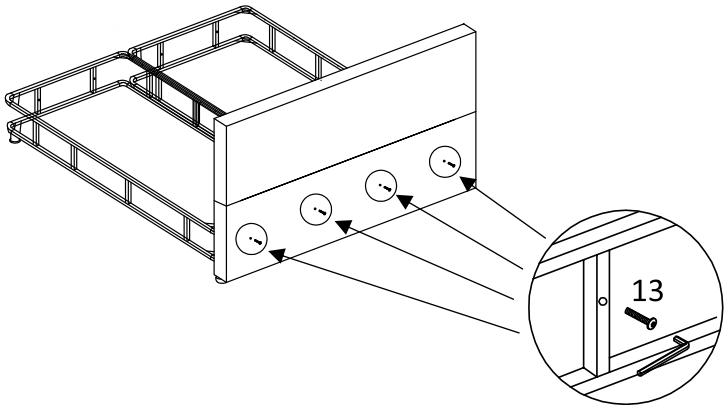	**Krok 4:** Przykręć ramę podstawy do sekcji głowicy za pomocą czterech śrub (**13**) i dokręć je.

Ilustracja	Opis
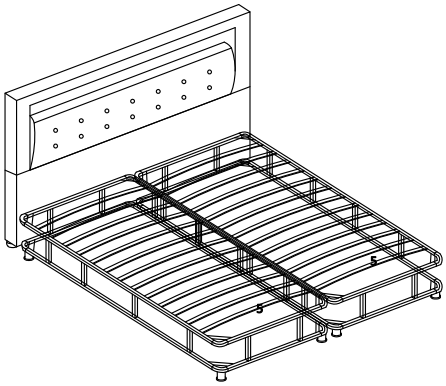 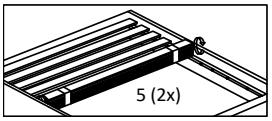	**Krok 5:** Umieść zwijaną ramę listwową (**5**) na ramie. **Uwaga**: Zwijana rama z listew znajduje się w zagłówku.
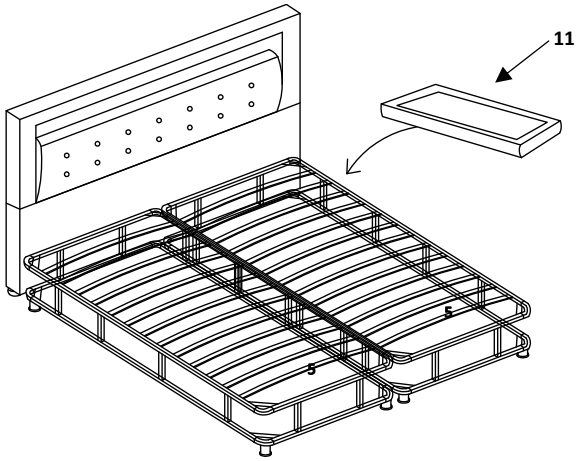	**Krok 6:** Umieść osłonę (**11**) na ramie z listew zwijanych.
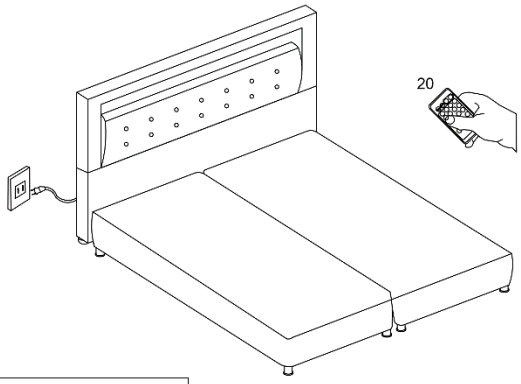 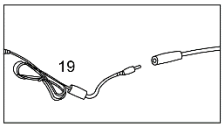	**Krok 7:** Podłącz kabel połączeniowy **(19)** do źródła zasilania. Pilot zdalnego sterowania **(20)** może być używany do włączania i wyłączania światła oraz zmiany jego koloru.

6. Zastosowanie

6.1. Instrukcje bezpieczeństwa

Należy uważnie przeczytać poniższe informacje dotyczące zdrowia i bezpieczeństwa.

Ryzyko obrażeń
Nieprawidłowa obsługa podczas pracy może prowadzić do obrażeń



- Nie używaj uszkodzonego produktu.
- Nie należy wprowadzać żadnych zmian w produkcie.
- Śruby należy sprawdzać w regularnych odstępach czasu.

6.2. Pierwsze uruchomienie

Przed pierwszym użyciem produktu należy sprawdzić, czy nie jest on uszkodzony. Produkt może być używany tylko wtedy, gdy jest nieuszkodzony.

6.3. Działanie

Sprawdź przed użyciem produktu,

- właściwy stan.
- połączenie elektryczne
- wszystkie funkcje nadajnika ręcznego.
- funkcja diod LED.

6.4. Element sterujący

Nadajnik ręczny

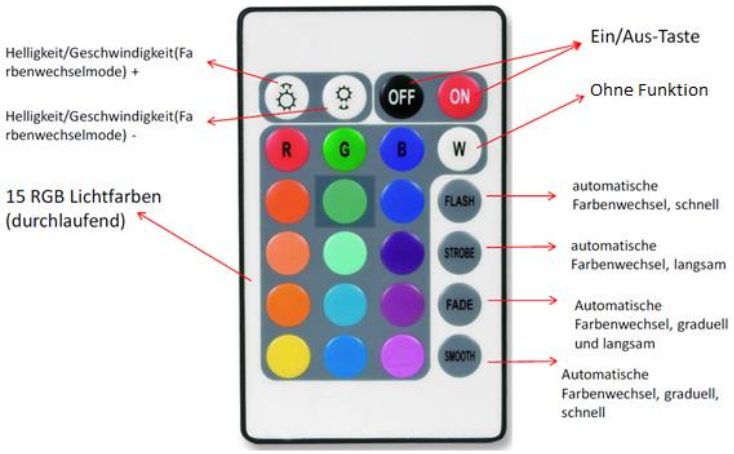

Dołączone oświetlenie LED RGB jest używane wyłącznie do oświetlenia sceny/akcentu i nie nadaje się do innych zastosowań.

Podłączanie oświetlenia LED

Upewnij się, że strzałki są prawidłowo wyrównane podczas podłączania skrzynki sterującej i oświetlenia LED.

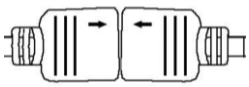

Wkładanie/wymiana baterii w nadajniku ręcznym

- Otwórz komorę baterii i wyciągnij ją.
- Włóż baterię do nadajnika ręcznego, zwracając uwagę na prawidłową polaryzację (+/-). (Bateria CR2025 nie wchodzi w zakres dostawy).
- Wsuń komorę baterii z powrotem do nadajnika ręcznego.

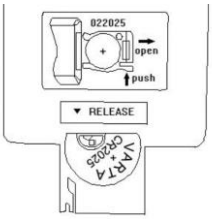

Wymiana oświetlenia LED w zagłówku

Nie wolno wymieniać oświetlenia LED w zagłówku.

7. Rozwiązywanie problemów

Jeśli podczas pracy urządzenia wystąpią następujące usterki, należy sprawdzić ich przyczyny, korzystając z poniższej tabeli. Jeśli usterki nie można usunąć za pomocą wymienionych środków, należy wyłączyć produkt z eksploatacji.

Błąd	Możliwa przyczyna	Rozwiązanie
Produkt chwieje się lub wibruje	- Produkt stoi na nierównych powierzchniach - Śruby mocujące poluzowały się - Produkt jest przeciążony	- Umieść produkt na równej powierzchni - Dokręcić śruby mocujące - Zgodność z limitami obciążenia
Materac nie pasuje do produktu	- Materac jest za duży lub za mały	- Odpowiedni rozmiar materaca
Nadajnik ręczny nie działa	- Bateria jest rozładowana - Nie włożono baterii - Zbyt duża odległość od odbiornika	- Włóż nową baterię - Włóż baterię - Zmniejszenie odległości od odbiornika
Dioda LED nie włącza się ani nie wyłącza	- Brak dostępnego napięcia sieciowego - Uszkodzona dioda LED - Nadajnik ręczny nie działa - Zbyt duża odległość od odbiornika	- Sprawdź zasilanie - Kontakt z działem obsługi klienta - Włóż nową baterię - Uszkodzony nadajnik ręczny - Zmniejszenie odległości od odbiornika

8. Konserwacja i pielęgnacja

8.1. Instrukcje bezpieczeństwa

Ryzyko obrażeń
Nieprawidłowa obsługa podczas pracy może prowadzić do obrażeń



- Przed czyszczeniem/konserwacją/pielęgnacją należy odłączyć zasilanie produktu.
- Nasze łóżko sprężynowe jest niezwykle łatwe w pielęgnacji i zalecamy czyszczenie jego powierzchni wyłącznie miękką lub lekko wilgotną ściereczką.
- Powierzchnia nadaje się do codziennego użytku i nie wymaga dodatkowej obróbki w dłuższej perspektywie.
- Zasadniczo wszelkie zabrudzenia i płyny (np. napoje) należy natychmiast wytrzeć lekko wilgotną szmatką.
- Kabel zasilający produktu można wymienić wyłącznie na kabel tego samego typu dostarczony przez producenta. Należy skontaktować się z producentem.
- Czyszczenie i konserwacja nie mogą być wykonywane przez dzieci.
- Nie wolno wymieniać wadliwego oświetlenia LED.

9. Demontaż

9.1. Instrukcje bezpieczeństwa

Ryzyko obrażeń
Niewłaściwe obchodzenie się z urządzeniem podczas demontażu może prowadzić do obrażeń.



- Przed demontażem należy odłączyć produkt od źródła zasilania. Kontakt z elementami znajdującymi się pod napięciem może spowodować porażenie prądem, a w konsekwencji oparzenia lub śmierć.
- Produkt ma duże wymiary, do demontażu wymagane są co najmniej 2 osoby.
- Przed demontażem należy zabezpieczyć produkt przed upadkiem.

Demontaż produktu należy przeprowadzić w kolejności odwrotnej do montażu. (**patrz rozdział Montaż**)

10. Usuwanie odpadów

10.1. Instrukcje bezpieczeństwa

Ryzyko obrażeń Niewłaściwe obchodzenie się z bateriami zawierającymi lit



- Zużyte baterie zawierające lit stwarzają wysokie ryzyko pożaru. Dlatego należy zwrócić szczególną uwagę na prawidłową utylizację zużytych baterii i akumulatorów zawierających lit. Nieprawidłowa utylizacja może również prowadzić do wewnętrznych i zewnętrznych zwarć spowodowanych efektami termicznymi (ciepło) lub uszkodzeniami mechanicznymi. Zwarcie może doprowadzić do pożaru lub wybuchu i mieć poważne konsekwencje dla ludzi i środowiska. Dlatego przed utylizacją należy zakleić zaciski baterii i akumulatorów zawierających lit, aby zapobiec zewnętrznemu zwarciu.
- Konsumenci są prawnie zobowiązani do oddawania wszystkich baterii i akumulatorów, niezależnie od tego, czy zawierają szkodliwe substancje, czy nie, do punktu zbiórki w swojej gminie/sąsiedztwie lub do sprzedawcy detalicznego, aby można je było zutylizować w sposób przyjazny dla środowiska i odzyskać cenne surowce.

10.2. Informacje ogólne



- Produkt i wszystkie jego komponenty należy utylizować zgodnie z lokalnymi i krajowymi przepisami, aby zapobiec szkodom dla środowiska.
- Nasze opakowania są wykonane z materiałów przyjaznych dla środowiska. Mogą one zostać poddane recyklingowi i w ten sposób służyć jako cenne surowce. Materiały opakowaniowe (karton, zabrudzone opakowania itp.) należy utylizować oddzielnie i profesjonalnie, zgodnie z obowiązującymi przepisami krajowymi.
- Skontaktuj się z naszym działem obsługi klienta, jeśli nie masz pewności co do utylizacji.
- Informacje na temat prawidłowej utylizacji można również uzyskać w lokalnych centrach utylizacji odpadów.

Sprzęt elektryczny i elektroniczny - Informacje dla gospodarstw domowych

Ustawa o sprzęcie elektrycznym i elektronicznym (ElektroG) zawiera wiele wymogów dotyczących obchodzenia się ze sprzętem elektrycznym i elektronicznym. Poniżej podsumowano najważniejsze z nich.

1. Oddzielna zbiórka starych urządzeń

Urządzenia elektryczne i elektroniczne, które stały się odpadami, nazywane są starymi urządzeniami. Właściciele starych urządzeń muszą pozbywać się ich oddzielnie od niesegregowanych odpadów komunalnych. Muszą oni oddzielić zużyte baterie i akumulatory, które nie są zamknięte w starym urządzeniu, a także lampy, które można wyjąć ze starego urządzenia bez ich niszczenia, od starego urządzenia bez ich niszczenia przed przekazaniem ich do punktu zbiórki. Stare urządzenia należy posegregować w celu przygotowania ich do ponownego użycia.

2. Baterie i akumulatory



Zasadniczo posiadacze zużytych urządzeń muszą oddzielić zużyte baterie i akumulatory, które nie są dołączone do zużytego urządzenia, przed przekazaniem ich do punktu zbierania. Nie dotyczy to sytuacji, gdy zużyty sprzęt jest przekazywany publicznym organom odpowiedzialnym za gospodarowanie odpadami i oddzielany od innego zużytego sprzętu w celu przygotowania go do ponownego użycia.

3. Opcje zwrotu starych urządzeń

Właściciele starych urządzeń z prywatnych gospodarstw domowych mogą je oddać w punktach zbiórki publicznych organów odpowiedzialnych za usuwanie odpadów lub w centrach odbioru utworzonych przez producentów lub dystrybutorów zgodnie z ElektroG. Internetową listę punktów zbiórki i odbioru można znaleźć na stronie internetowej: https://www.stiftung-ear.de lub https://www.take-e-back.de.

4. Informacja o ochronie danych

Stare urządzenia często zawierają wrażliwe dane osobowe. Dotyczy to w szczególności urządzeń informatycznych i telekomunikacyjnych, takich jak komputery i smartfony. We własnym interesie należy pamiętać, że każdy użytkownik końcowy jest odpowiedzialny za usunięcie danych ze starych urządzeń przeznaczonych do utylizacji.

5. Obowiązek odbioru przez dystrybutorów

Dystrybutorzy o powierzchni sprzedaży sprzętu elektrycznego i elektronicznego wynoszącej co najmniej 400 m^2oraz dystrybutorzy środków spożywczych o łącznej powierzchni sprzedaży wynoszącej co najmniej 800 m^2, którzy oferują sprzęt elektryczny i elektroniczny kilka razy w roku kalendarzowym lub stale i udostępniają go na rynku, są zobowiązani do przestrzegania przepisów,

- w przypadku dostarczenia użytkownikowi końcowemu nowego urządzenia elektrycznego lub elektronicznego, do bezpłatnego odbioru w miejscu dostawy lub w bezpośrednim sąsiedztwie starego urządzenia użytkownika końcowego tego samego typu, które zasadniczo spełnia te same funkcje co nowe urządzenie, oraz
- na wniosek użytkownika końcowego, do bezpłatnego odbioru zużytego sprzętu elektrycznego i elektronicznego, którego żaden z zewnętrznych wymiarów nie przekracza 25 cm, w sklepie detalicznym lub w jego bezpośrednim sąsiedztwie; odbiór nie może być powiązany z zakupem urządzenia elektrycznego lub elektronicznego i jest ograniczony do trzech zużytych urządzeń na rodzaj urządzenia.

6. Znaczenie symbolu "przekreślonego kosza na śmieci"



Symbol przekreślonego kosza na śmieci regularnie umieszczany na urządzeniach elektrycznych i elektronicznych oznacza, że dane urządzenie musi być zbierane oddzielnie od niesortowanych odpadów komunalnych po zakończeniu okresu użytkowania.

- Numer rejestracyjny producenta
- Jesteśmy zarejestrowani jako producent w rozumieniu ElektroG w odpowiedzialnej fundacji Elektro-Altgeräte Register (Nordostpark 72, 90411 Norymberga) pod następującym numerem rejestracyjnym: WEEE reg. no. DE86467979

Home Deluxe GmbH
Schanzeweg 2
32312 Lübbecke
Niemcy
Tel: +49 (0)5743 6181-0
www.home-deluxe-gmbh.de

GA-146-00_ZENOVA
2023/10